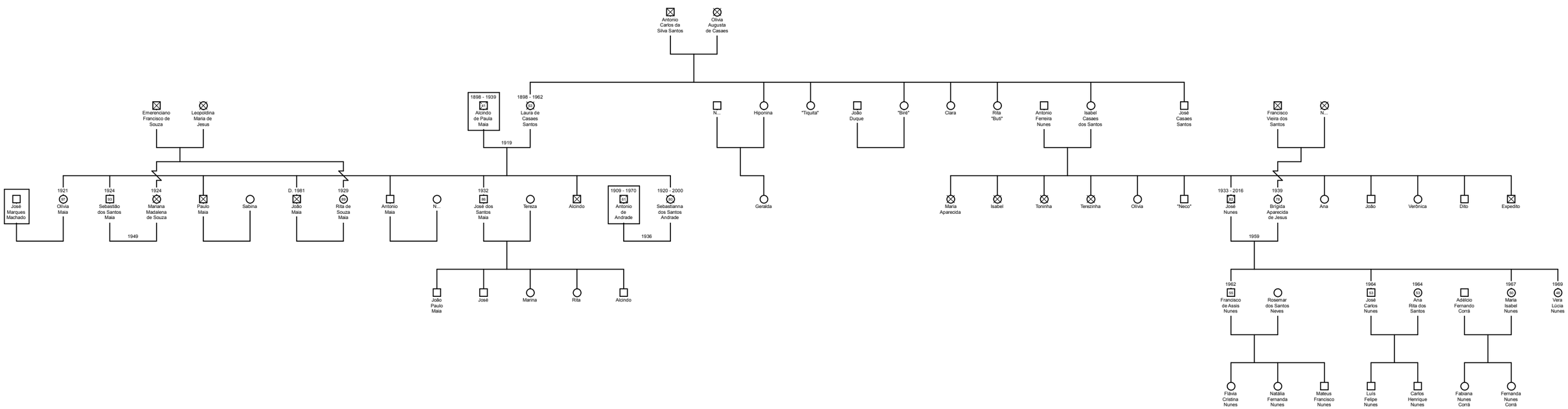
Antonio Carlos da Silva Santos
Olivia Augusta de Casaes
Emerenciano Francisco de Souza
Leopoldina Maria de Jesus
1898 - 1939 [97] Alcindo de Paula Maia
1898 - 1962 Laura de Casaes Santos
1919
N...
Hiponina
"Tiquita"
João Duque
"Bire"
Clara
Rita "Bust"
Antonio Ferreira Nunes
Isabel Casaes dos Santos
José Casaes Santos
Francisco Vieira dos Santos
N...
José Marques Machado
1921 [97] Olivia Maia
1924 [93] Sebastião dos Santos Maia
1949
1924 Mariana Madalena de Souza
Paulo Maia
Sabina
D. 1981 João Maia
1929 [89] Rita de Souza Maia
Antonio Maia
N...
1932 [86] José dos Santos Maia
Tereza
Alcindo
1909 - 1970 [61] Antonio de Andrade
1936
1920 - 2000 [80] Sebastianna dos Santos Andrade
Geralda
Maria Aparecida
Isabel
Toninha
Terezinha
Olivia
"Neco"
1933 - 2016 [82] José Nunes
1959
1939 [79] Brígida Aparecida de Jesus
Ana
João
Verônica
Dito
Expedito
João Paulo Maia
José
Marina
Rita
Alcindo
1962 [58] Francisco de Assis Nunes
Rosemar dos Santos Neves
Flávia Cristina Nunes
Natália Fernanda Nunes
Mateus Francisco Nunes
1964 [51] José Carlos Nunes
1964 [51] Ana Rita dos Santos
Luís Felipe Nunes
Carlos Henrique Nunes
1967 [50] Adélicio Fernando Corrá
Maria Isabel Nunes
Fabiana Nunes Corrá
Fernanda Nunes Corrá
1969 [48] Vera Lúcia Nunes